CMR

CE ACCORDING ErP 2015

Ventilateurs centrifuges de moyenne pression et simple aspiration, grande robustesse, avec turbine à aubes inclinées vers l'arrière.

Ventilateur :
- Enveloppe en tôle d'acier.
- Turbine à aubes à réaction, en tôle d'acier de grande robustesse.

Moteur :
- Moteurs haut rendement IE3 pour des puissances égales ou supérieures à 0,75 kW, sauf pour les équipements monophasés à 2 vitesses et à 8 pôles.
- Moteurs de classe F, avec roulements à billes, protection IP55.
- Triphasés de 230 / 400 V et -50 Hz (jusqu'à 4 kW) et de 400 / 690 V et -50 Hz (puissances supérieures à 4 kW).
- Température maximale de l'air à transporter : -20 °C à +120 °C.

Finition :
- Anticorrosion en résine de polyester polymérisée à 190 °C, dégraissage préalable avec traitement nanotechnologique sans phosphates.

Sur demande :
- Bobinages spéciaux pour différentes tensions.
- Ventilateur préparé pour transporter de l'air jusqu'à 250 °C.
- Ventilateur en acier inoxydable.
- Certification ATEX Catégorie 2 (voir série CMR/ATEX).

Code de commande

CMR — 1650 — 2T

- **CMR** : CMR : Ventilateurs centrifuges moyenne pression et simple aspiration
- **1650** : Taille de la turbine
- **2T** : Nombre de pôles du moteur
  2=2900 tr/min 50 Hz
  4=1400 tr/min 50 Hz
  6=900 tr/min 50 Hz
  8=750 tr/min 50 Hz
  T = triphasé

Caractéristiques techniques

Modèle	Vitesse	Intensité maximale admissible (A)			Puissance installée	Débit maximum	Niveau de pression sonore	Poids approx.	According ErP
	(tr/min)	230 V	400 V	690 V	(kW)	(m^3/h)	dB(A)	(kg)	
CMR-1031-2T IE3	2875	5,34	3,07		1,50	5160	80	48	2015
CMR-1135-2T IE3	2910	7,32	4,21		2,20	7800	83	59	2015
CMR-1240-2T IE3	2900	13,00	7,50		4,00	11100	86	103	2015
CMR-1240-4T IE3	1420	2,82	1,62		0,75	5800	71	72	2015
CMR-1445-2T IE3	2930		14,10	8,17	7,50	16500	87	122	2015
CMR-1445-4T IE3	1455	4,07	2,34		1,10	8030	72	97	2015
CMR-1650-2T IE3	2945		20,00	11,60	11,00	18850	89	210	2015
CMR-1650-4T IE3	1440	5,41	3,11		1,50	10500	74	122	2015
CMR-1650-6T IE3	940	3,36	1,93		0,75	7410	64	117	2015
CMR-1856-4T IE3	1440	10,70	6,15		3,00	15150	79	157	2015
CMR-1856-6T IE3	945	4,68	2,69		1,10	10050	70	152	2015
CMR-2063-4T IE3	1465		10,30	5,97	5,50	24450	80	249	2015
CMR-2063-6T IE3	950	6,43	3,70		1,50	16100	71	212	2015
CMR-2063-8T	705	5,63	3,25		1,10	11600	65	211	2015
CMR-2271-4T IE3	1470		20,90	12,10	11,00	34610	85	340	2015
CMR-2271-6T IE3	970	12,00	6,91		3,00	22750	76	294	2015
CMR-2271-8T	705	7,10	4,10		1,50	17360	69	276	2015
CMR-2380-4T IE3	1470		41,00	23,80	22,00	48000	83	431	2015

Caractéristiques techniques

Modèle	Vitesse	Intensité maximale admissible (A)			Puissance installée	Débit maximum	Niveau de pression sonore	Poids approx.	*According ErP*
	(tr/min)	230 V	400 V	690 V	(kW)	(m^3/h)	dB(A)	(kg)	
CMR-2380-6T IE3	975		14,80	8,58	7,50	30000	75	398	2015
CMR-2380-8T	705	12,82	7,40		3,00	22000	66	317	2015
CMR-2590-4T IE3	1480		66,80	38,70	37,00	54000	86	576	2015
CMR-2590-6T IE3	975		21,90	12,70	11,00	34000	76	400	2015
CMR-2810-4T IE3	1480		98,60	57,20	55,00	75000	87	618	2015
CMR-2810-6T IE3	980		35,90	20,80	18,50	48000	77	561	2015

Erp. (Energy Related Products)

Contenu de la Directive 2009/125/EC téléchargeable depuis le site web de SODECA ou programme de sélection QuickFan

Caractéristiques acoustiques

Les valeurs indiquées sont déterminées à l'aide de mesures de niveau de pression et de puissance sonore en dB(A) obtenues en champ libre à une distance équivalente à deux fois l'envergure du ventilateur plus le diamètre de la turbine, avec un minimum de 1,5 m.

Spectre de puissance acoustique Lw(A) en dB(A) par bande de fréquence en hertz.

Modèle	63	125	250	500	1000	2000	4000	8000
1031-2	65	78	78	91	86	86	86	79
1135-2	72	79	77	89	87	93	92	79
1240-2	68	83	81	93	90	94	96	83
1240-4	56	70	76	79	79	80	70	59
1445-2	73	85	83	95	93	97	99	89
1445-4	59	72	78	83	80	83	78	64
1650-2	73	81	85	99	97	99	99	88
1650-4	64	74	82	84	83	85	76	66
1650-6	53	65	72	77	73	69	62	54
1856-4	69	78	91	87	90	91	85	71
1856-6	61	69	81	83	80	81	71	60
2063-4	80	85	91	93	91	88	81	73

Modèle	63	125	250	500	1000	2000	4000	8000
2063-6	69	70	82	82	81	83	73	63
2063-8	64	70	77	76	77	74	66	57
2271-4	83	84	93	96	98	99	95	82
2271-6	73	73	87	86	90	90	79	68
2271-8	68	73	78	85	81	80	70	59
2380-4	76	78	94	91	96	97	93	82
2380-6	68	70	86	83	88	89	85	74
2380-8	59	61	77	74	79	80	76	65
2590-4	79	84	97	100	96	89	84	66
2590-6	70	79	89	88	85	84	74	68
28100-4	82	89	101	102	97	93	87	78
28100-6	73	82	91	90	88	86	77	70

Dimensions (mm)

CMR-1031...2271

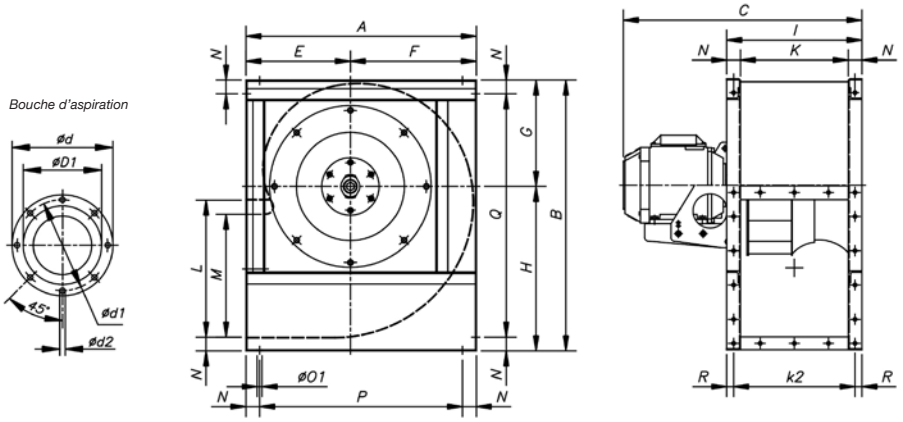

	A	B	C	øD1*	ød	ød1	ød2	E	F	G	H	I	K	k2	L	M	N	øO1	P	Q	R
CMR-1031-2T	542	626	573,5	315	383	356	M8	250	292	245	381	320	250	285	315	276	35	11	472	556	17,5
CMR-1135-2T	600	696	656	355	425	398	M8	275	325	273	423	350	280	315	355	310	35	11	530	626	17,5
CMR-1240-2T	673	790	728	400	472	444	M10	305	368	310	480	395	315	355	400	358	40	11	593	710	20
CMR-1240-4T	673	790	590	400	472	444	M10	305	368	310	480	395	315	355	400	358	40	11	593	710	20
CMR-1445-2T	765	880	810	450	522	494	M10	350	415	339	541	445	355	403	450	404	45	11	675	790	21
CMR-1445-4T	765	880	649	450	522	494	M10	350	415	339	541	445	355	403	450	404	45	11	675	790	21
CMR-1650-2T	832	970	961	500	582	555	M10	375	457	378	592	490	400	450	500	445	45	13	742	880	20
CMR-1650-4T	832	970	715	500	582	555	M10	375	457	378	592	490	400	450	500	445	45	13	742	880	20
CMR-1650-6T	832	970	695	500	582	555	M10	375	457	378	592	490	400	450	500	445	45	13	742	880	20
CMR-1856-4T	925	1084	832	560	645	615	M10	415	510	426	658	550	450	500	560	493	50	13	825	984	25
CMR-1856-6T	925	1084	771	560	645	615	M10	415	510	426	658	550	450	500	560	493	50	13	825	984	25
CMR-2063-4T	1037	1218	973	630	720	688	M10	465	572	477	741	620	500	560	630	530	60	13	917	1098	30
CMR-2063-6T	1037	1218	893	630	720	688	M10	465	572	477	741	620	500	560	630	530	60	13	917	1098	30
CMR-2063-8T	1037	1218	893	630	720	688	M10	465	572	477	741	620	500	560	630	530	60	13	917	1098	30
CMR-2271-4T	1173	1375	1126	710	800	768	M12	525	648	538	837	690	560	625	710	603	65	13	1043	1245	32,5
CMR-2271-6T	1173	1375	1039	710	800	768	M12	525	648	538	837	690	560	625	710	603	65	13	1043	1245	32,5
CMR-2271-8T	1173	1375	1002	710	800	768	M12	525	648	538	837	690	560	625	710	603	65	13	1043	1245	32,5

* Diamètre nominal recommandé pour la tuyauterie

Dimensions (mm)

CMR-2380...28100

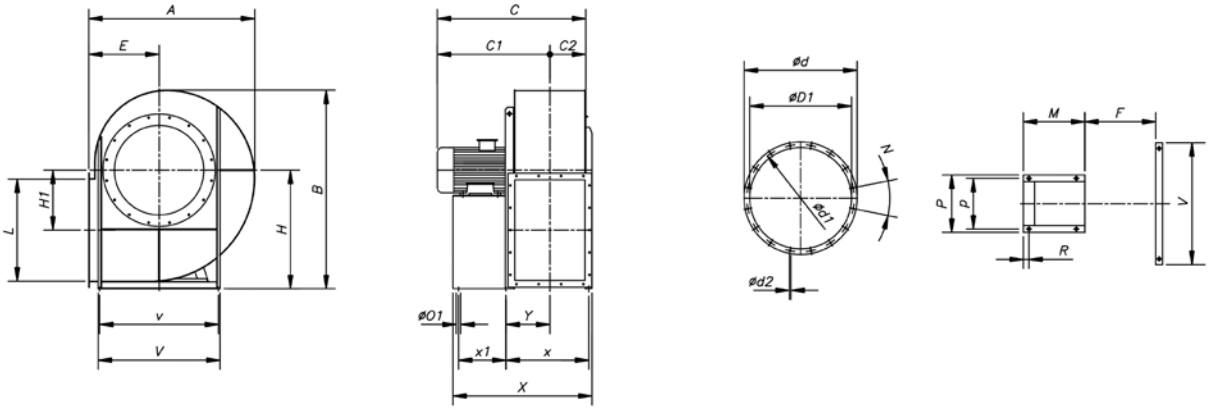

	A	B	C	C1	C2	ØD1	Ød	Ød1	Ød2	E	H	H1	L	F	M	R	N	ØO1	P
CMR-2380-4T	1312	1592	1174	882	292	805	920	861	14	560	950	482	808	574	543	39	16x22º30'	19	926
CMR-2380-6T	1312	1592	1055	763	292	805	920	861	14	560	950	482	808	574	474	39	16x22º30'	19	926
CMR-2380-8T	1312	1592	1055	763	292	805	920	861	14	560	950	482	808	574	365	39	16x22º30'	19	926
CMR-2590-4T	1472	1777	1390	1063	327	905	1015	958	14	630	1060	543	905	643	540	39	16x22º30'	19	1026
CMR-2590-6T	1472	1777	1243	916	327	905	1015	958	14	630	1060	543	905	643	540	39	16x22º30'	19	1026
CMR-28100-4T	1657	1987	1647	1284	363	1007	1115	1067	15	710	1180	610	1014	721	690	45	24x15º	19	1128
CMR-28100-6T	1657	1987	1380	1017	363	1007	1115	1067	15	710	1180	610	1014	721	500	45	24x15º	19	1128

	p	V	v	X	x	x1	Y
CMR-2380-4T	862	965	862	1184	675	441	353
CMR-2380-6T	862	965	862	1115	675	372	353
CMR-2380-8T	862	965	862	1006	675	263	353
CMR-2590-4T	962	1095	962	1270	738	441	384
CMR-2590-6T	962	1095	962	1270	738	441	384
CMR-28100-4T	1056	1225	1056	1491	816	590	415
CMR-28100-6T	1056	1225	1056	1301	816	400	415

Bouche d'impulsion

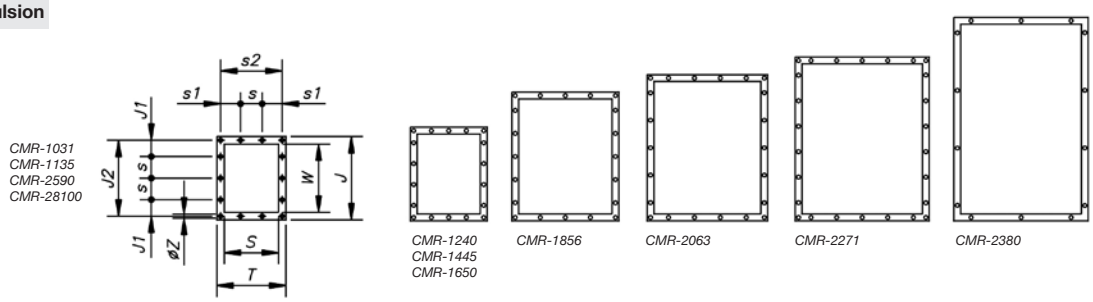

	T	J	J1	J2	S	s	s1	s2	W	Øz
CMR-1031	320	385	75	350	250	100	92,5	285	315	9
CMR-1135	350	425	95	390	280	100	107,5	315	355	9
CMR-1240	395	480	70	440	315	100	77,5	355	400	11
CMR-1445	445	540	99	498	355	100	102,5	403	450	11
CMR-1650	490	590	88	550	400	125	100	450	500	11
CMR-1856	550	660	55	610	450	125	125	500	560	13
CMR-2063	620	750	95	690	500	125	92,5	560	630	13
CMR-2271	690	840	75	775	560	125	62,5	625	710	13
CMR-2380	689	921	135	871	574	200	119	639	808	14
CMR-2590	758	1018	84	968	643	200	54	708	905	14
CMR-28100	835	1127	138	1077	721	200	92	785	1014	14

Courbes caractéristiques

Q= Débit en m³/h, m³/s et cfm Pe= Pression statique en mmH_2O, Pa et inwg.

2T = 3000 tr/min

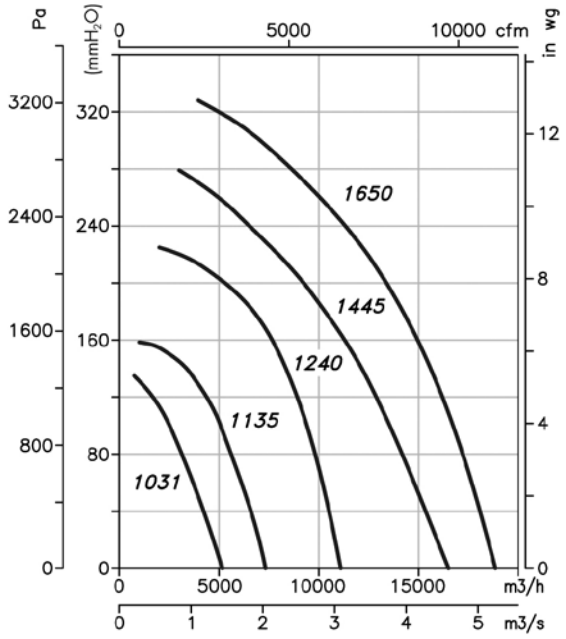

4T = 1500 tr/min

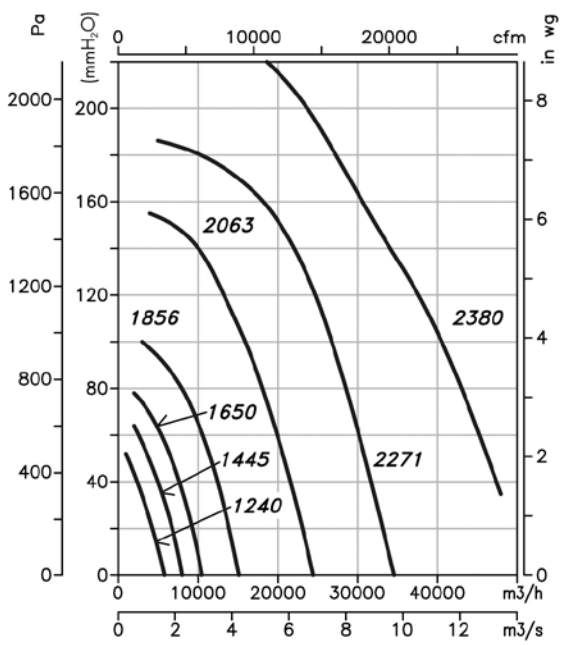

4T = 1500 tr/min

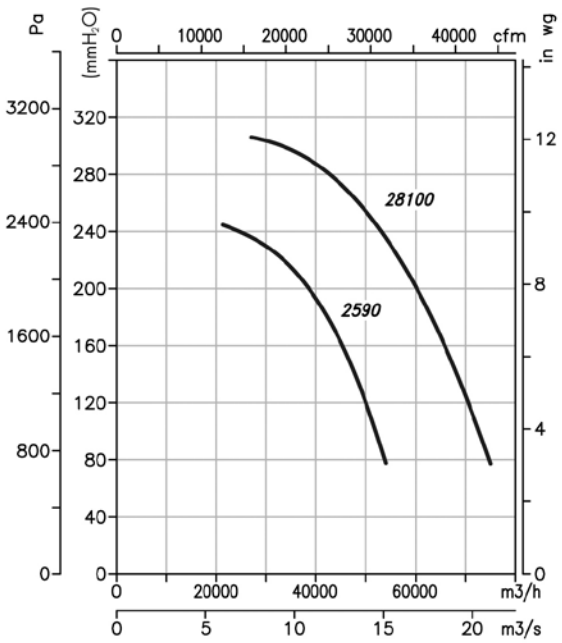

6T = 1000 tr/min

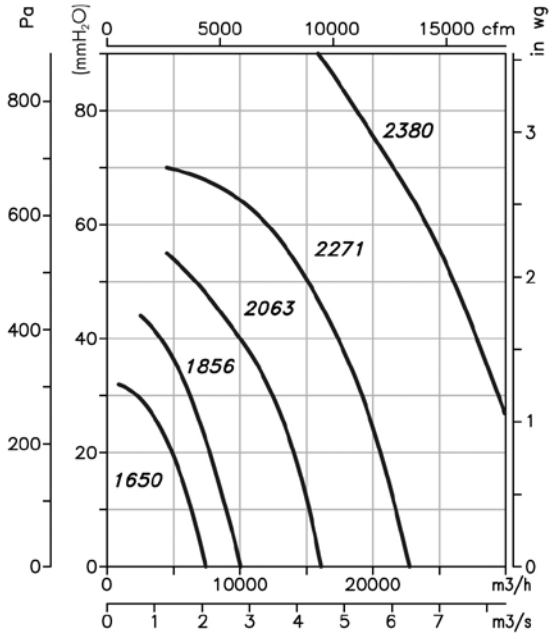

Courbes caractéristiques

Q= Débit en m³/h, m³/s et cfm Pe= Pression statique en mmH_2O, Pa et inwg.

6T = 1000 tr/min

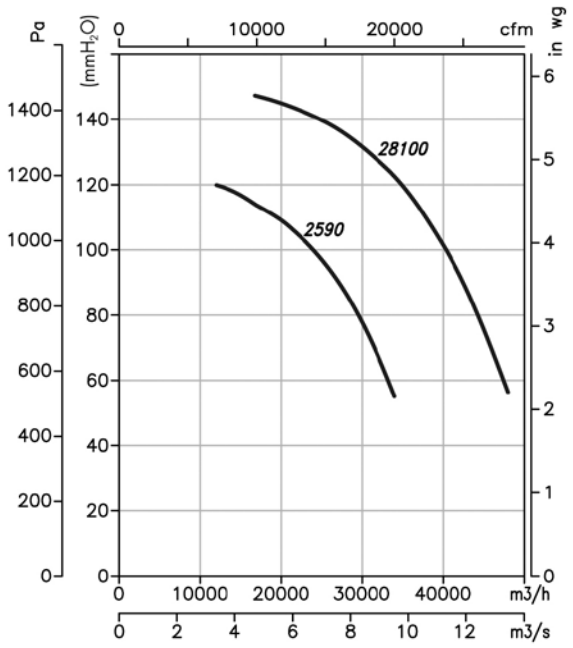

8T = 750 tr/min

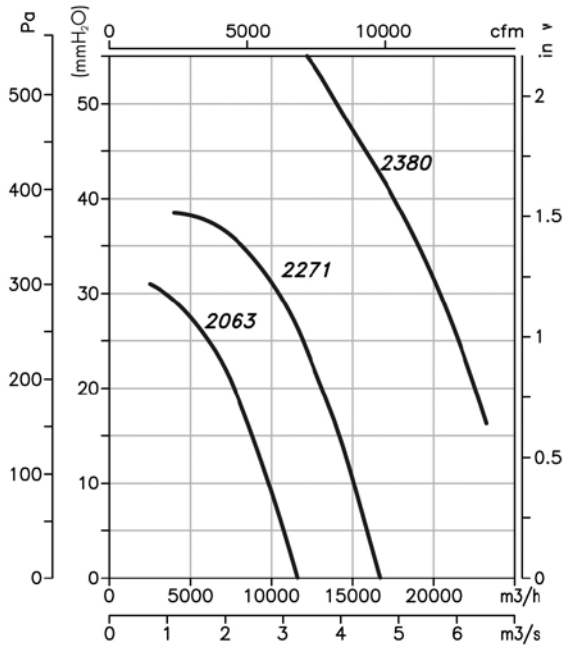

Orientations

Fourniture standard LG 270
Modèles 2380, 2590 et 28100 orientation fixe LG 270 (autre orientations sur demande uniquement)

LG 0 LG 90 LG 180 LG 270 RD 0 RD 90 RD 180 RD 270

Accessoires

Voir le paragraphe « Accessoires ».

INT C2V RM VSD3/A-RFT AET RPA B BD BIC ACE S REG